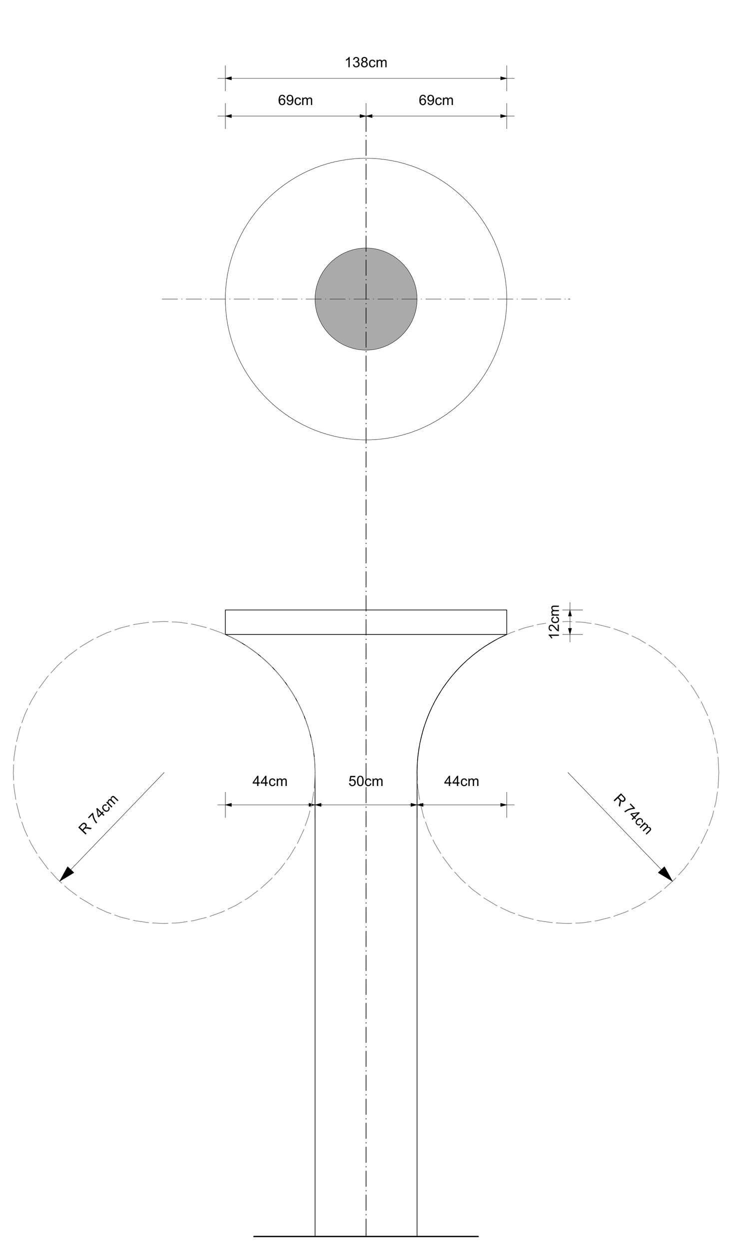

Tipologia Colonna 01_scala 1:25
2 colonne

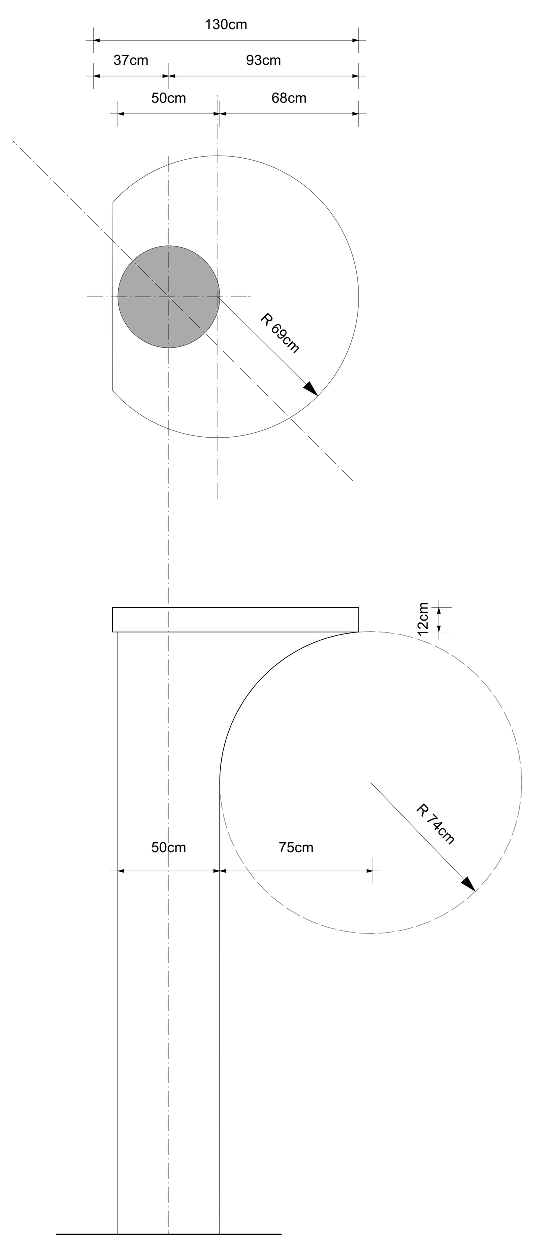

Tipologia Colonna 02_scala 1:25
4 colonne

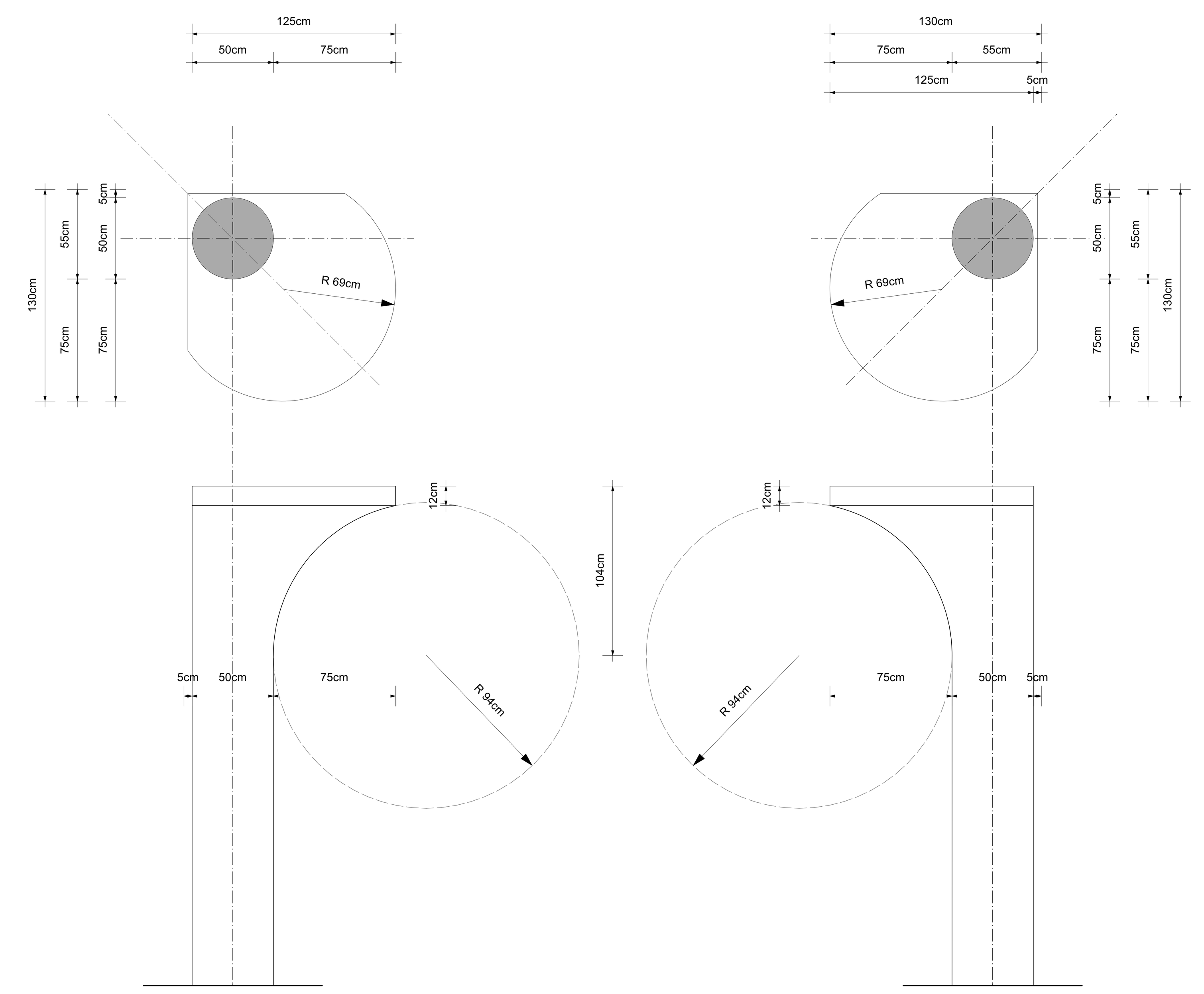

Tipologia Colonna 03_scala 1:25
2 colonne

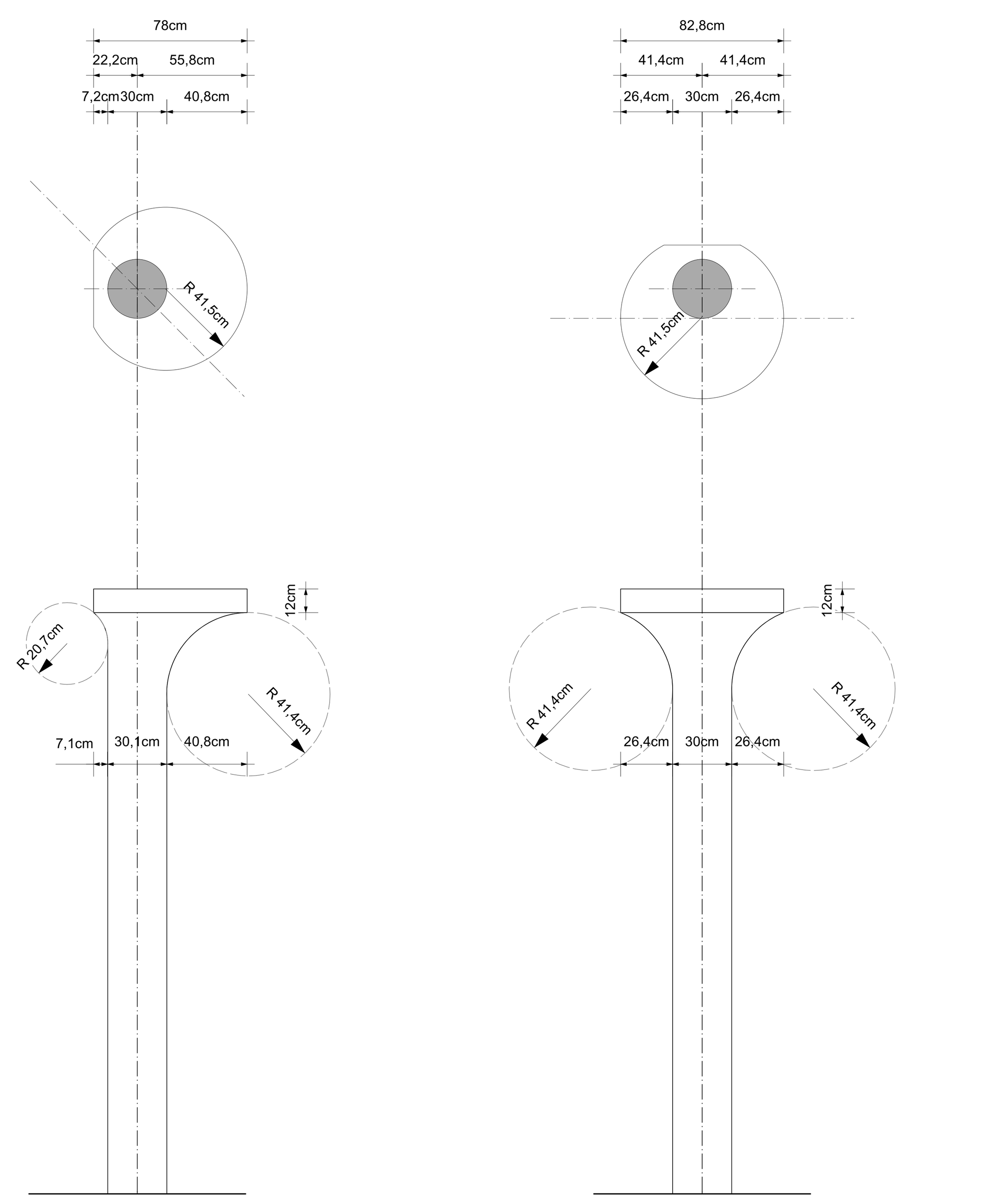

Tipologia Colonna 04_scala 1:25
3 colonne

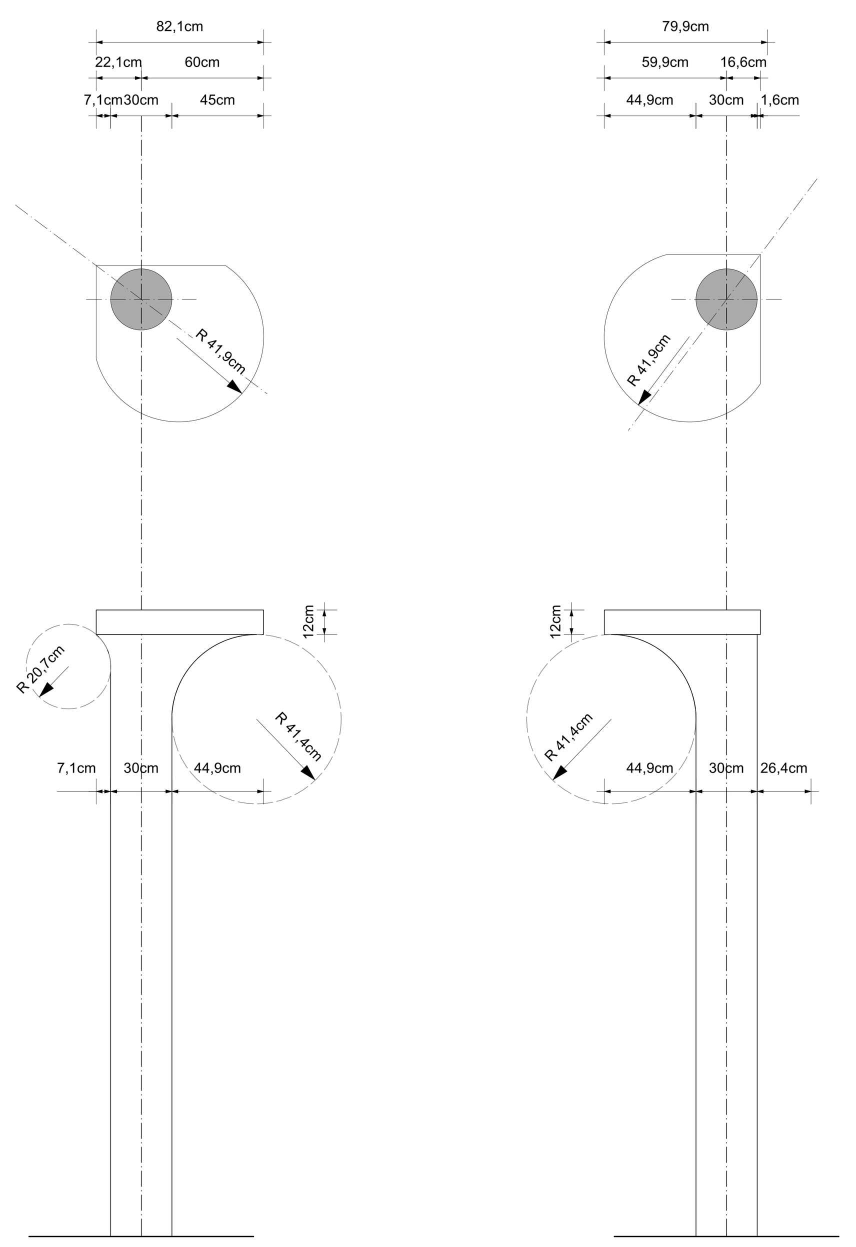

Tipologia Colonna 05_scala 1:25
2 colonne

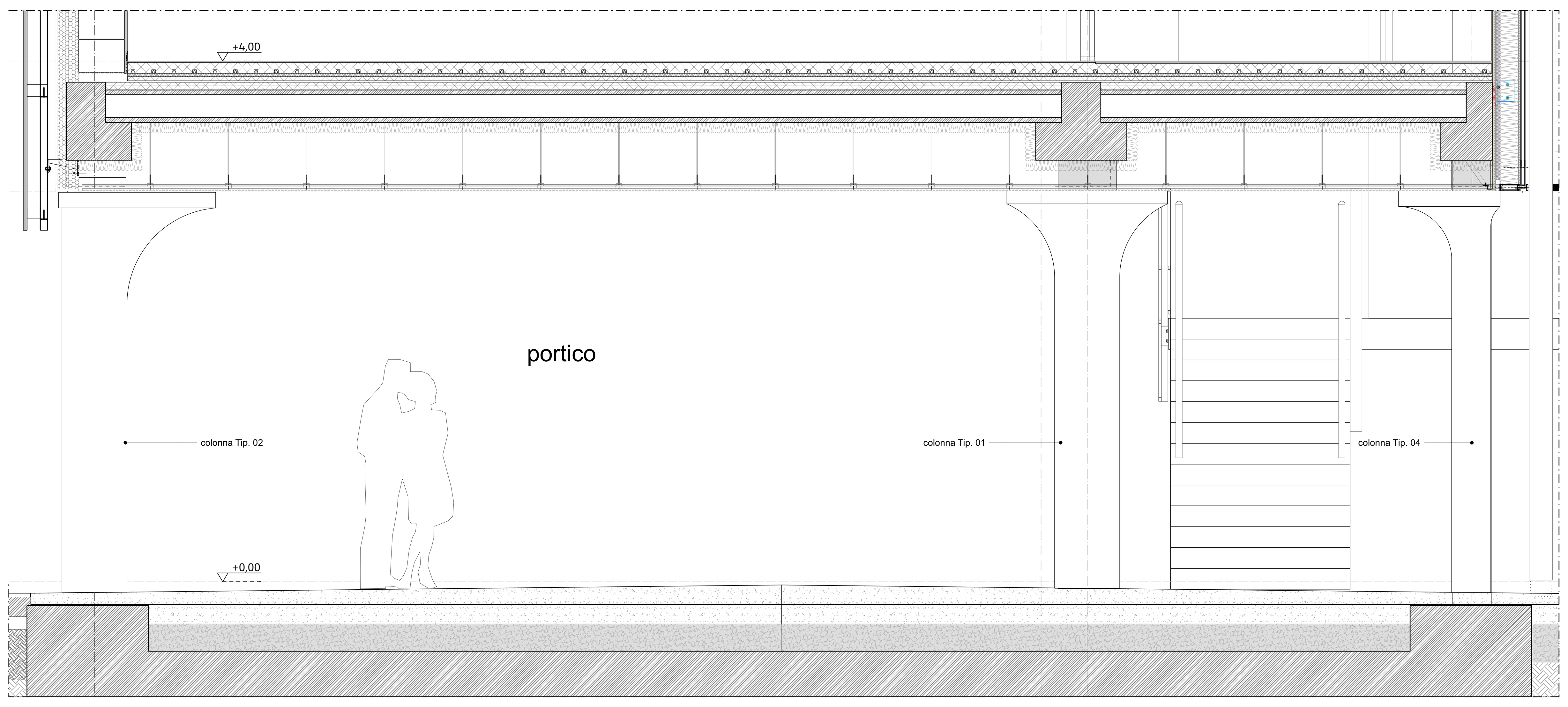

Sezione di dettaglio AA_scala 1:25

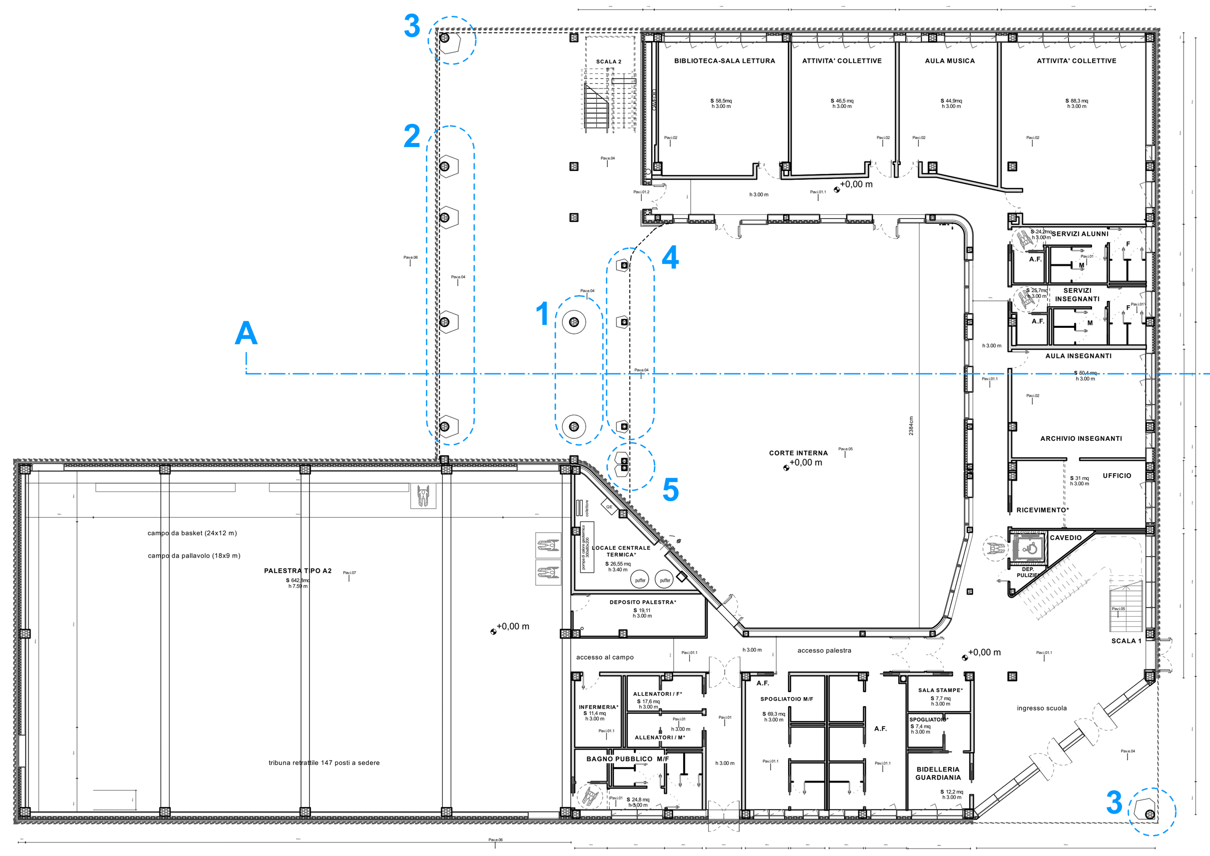

pianta piano terra_scala 1:200

- LEGENDA E NOTE -

elenco elaborati di riferimento:
AeTele001b

NOTA BENE:

01_La quota altimetrica +13,75 coincide con la quota assoluta S.l.m. +0.00 come da rilievo fornito dalla Stazione Appaltante.

02__ In merito alle sistemazioni esterne, si precisa che nel presente appalto rientrano solo le lavorazioni riguardanti la parte interna alla corte e le parti rientranti nel perimetro di intervento. Pertanto le aree esterne a tale perimetro non sono comprese.

03_Restano escluse dall'intervento di progetto le opere per la realizzazione della pista ciclo-pedonale da realizzare in argine allo scolo Terrazzo. Le opere di adeguamento della stessa al progetto dell'area scolastica andranno concordate con il comune, in eventuale variante al progetto definitivo della pista ciclo-pedonale già approvato.

04_Tutte le misure, dimensioni, allineamenti e quote altimetriche dovranno essere verificate in fase di costruttivo e di cantiere;

05_Per quanto riguarda tipologia, posizione e dimensionamento degli elementi strutturali si rimanda alle indicazioni riportate negli elaborati strutturali specifici;

06_Per quanto riguarda tipologia e dimensionamento degli elementi impiantistici si rimanda alle indicazioni riportate negli elaborati impiantistici specifici;

07_Per quanto riguarda le specifiche tecniche relative ai requisiti di resistenza al fuoco (REI/EI) di pareti, solai, dei materiali di finitura e non, si fa riferimento alle indicazioni riportate negli elaborati di progetto Prevenzione Incendi;

08_Per quanto riguarda le specifiche tecniche in merito ai requisiti acustici si rimanda alle indicazioni riportate negli elaborati specifici;

09_Tutti gli elementi non strutturali e le loro connessioni alla struttura (a solo titolo di esempio parapetti, pareti di tamponamento, facciate vetrate) devono essere verificati in termini di spinte statiche e dinamiche secondo NTC 2018. Per i valori dei carichi da verificare si rimanda alle piante dei carichi orizzontali e verticali incluse nelle tavole del progetto strutturali.

10_Tutti i colori e le finiture degli elementi edili, se non specificati, saranno a scelta della DA/DL, e dovrà esserne fornita relativa campionatura;

11_Per le specifiche dei materiali e delle lavorazioni si rimanda al disciplinare descrittivo prestazionale;

12_Tutte le lavorazioni dovranno essere eseguite a regola d'arte;

13_Per la precisa localizzazione delle finiture di pavimenti, pareti, controsoffitti, e dei relativi colori si rimanda al layout delle finiture;

14_Per la tipologia dei serramenti interni e dei serramenti esterni, si fa riferimento agli abachi specifici;

15_Per la tipologia dei solai interni ed esterni si fa riferimento agli abachi specifici;

16_Per la tipologia delle murature interne ed esterne si fa riferimento agli abachi specifici;

17_Laddove rappresentati, gli arredi sono indicativi, da approfondire nell'ambito del progetto di allestimento ed arredo, separato dalla presente trattazione

18_Le pavimentazioni esterne dovranno essere conformi al D.M. 236/89 Decreto del Ministro dei Lavori Pubblici 14 giugno 1989:
[art. 4.2.2] La pavimentazione del percorso pedonale deve essere antisdrucciolevole;
[art. 4.1.10] I gradini delle scale devono avere una pedata antisdrucciolevole;
[art. 8.2.2] Per pavimentazione antisdrucciolevole si intende una pavimentazione realizzata con materiali il cui coefficiente di attrito, misurato secondo il metodo della B.C.R.A. (British Ceramic Research Association) sia superiore a: 0,40 per elemento scivolante cuoio su pavimentazione asciutta 0,40 per elemento scivolante gomma su pavimentazione bagnata; i valori predetti di attrito non devono essere modificati dall'apposizione di strati di finitura lucidanti o di protezione, che, devono essere applicati sui materiali prima della prova. Le ipotesi di pavimentazione asciutta o bagnata devono essere assunte in base alle condizioni normali del luogo ove sia posta in opera;

19_Si specifica che per questa fase del progetto esecutivo si è sviluppato il progetto della sola FASE1.

20_Si precisa che la muratura interna di divisione corridoio e vani interni è stata riportata sugli elaborati grafici secondo stratigrafia presente nell'abaco con codice Mi01 di spessore 21,25. Nel computo la parete in oggetto è stata sostituita con tipologia Mi02 spessore 15cm (come da abaco muri) in quanto ottemperante ai requisiti prestazionali richiesti.

AeTabc001a	Riferimento alla tavola di dettaglio
Mi4.2	Etichetta abaco muri
Pav.i.XX Pav.e.XX	Etichetta abaco solai e pavimentazioni esterne
0,00	= (+13,75 s.l.m.)
0,00	=(+13,75 s.l.m.)
	confine area scolastica
	confine area intervento
S	superficie netta interna
Sf	superficie finestrata
A.F.	aerazione forzata
U.S.	Uscita di sicurezza
x*	locali nei quali non si prevede presenza continuativa di persone

proprietà e committenza

COMUNE DI LEGNAGO -VR
SETTORE 3° LL.PP. ED URBANISTICA
Via XX Settembre, 29 – 37045 Legnago (Verona)
tel. 0442 634900-634925
Responsabile del procedimento e Direttore di esecuzione del contratto
Ing. Giacomo Masiero

M4 C1 I3.3 - CO-FINANZIATO DALL'UNIONE EUROPEA NEXT GENERATION EU

INTERVENTO PER LA RIGENERAZIONE ED IL POTENZIAMENTO DEL COMPLESSO SCOLASTICO DI VIA RAGAZZI DEL '99 NEL QUARTIERE DI PORTO DI LEGNAGO

1^ FASE. DEMOLIZIONE E RICOSTRUZIONE SCUOLA SECONDARIA DI 1° GRADO "G.B.CAVALCASELLE"

capogruppo RTP / responsabile della progettazione integrata e coordinata

Atelier(s) Alfonso Femia s.r.l.
via cadolini 32/48, 20137 milano tel. 02.54019701 fax 010.54115512
via interiano 3/11, 16124 genova tel. 010.540095 fax 010.5702094
55 rue des petites écuries, 75010 paris tel +331.42462894
milano@atelierfemia.com www.atelierfemia.com

Mandante RTP / progettazione strutturale e impiantistica - prevenzione incendi

Sertec engineering consulting s.r.l.
strada provinciale 222, n.31, 10010 Loranzé, Torino
tel 0125 1970499
info@sertec-engineering.com

Mandante RTP / progettazione paesaggistica

arch. Michelangelo Pugliese
via Vito Inferiore 39/A, 89122 Reggio Calabria
tel. 389 9687867
arch.michelangelopugliese@gmail.com

Progetto esecutivo

codice documento	AeTdtg011b
scala	varie
oggetto	Dettagli pilastri esterni
tipo elaborato	elaborati architettonici
data di consegna	09 giugno 2023
percorso	Server_Atelier/01_2 INCARICHI ATELIER/01_IN CORSO/00_1 5+1AA SRL INCARICHI_MI/LSF (Legnago Scuola Fattibilità)/08 LSF Ae ESECUTIVO

commessa LSF

rev.	data	redatto	verificato	approvato	oggetto revisione
a	15.12.21	vpa	cp	sc	prima emissione
b	09.06.23	sb	cp	sc	aggiornamento cartiglio

L'UTILIZZAZIONE E LA RIPRODUZIONE DEL PRESENTE DOCUMENTO SONO RISERVATE A NORMA DI LEGGE